PCM320 압력 트랜스미터

특징

- 컴팩트한 구조,
- 디지털 회로 보상
- 고정밀도,높은 안정성
- 강한 간섭 방지, 우월한 장기 안정성
- 소형, 경량, 설치 및 사용이 간편함
- 압력 측정 범위가 넓고 절대압, 게이지압, 실드 게이지압 측정 가능
- 다양한 프로세스 연결 및 전기 연결 옵션
- 대량 생산 가능, 가성비가 높음

응용

- 유압 및 공압 장비
- 화학 및 화학 산업
- 컴프레서
- 잉크젯 프린터

주의:

1. 딱딱한 물체로 다이어프램을 접촉하지 마십시오. 다이어프램이 손상 될 수 있습니다.
2. 설치전에 제품의 사용 매뉴얼을 상세히 읽고 제품 관련 정보를확인하십시오.
3. 매뉴얼의 배선 방식을 엄수하여 주십시오. 제품 파손의 원인이 될 수 있습니다.
4. 제품을 잘 못 사용하면 위험하며 신체적 상해를 입을 수 있습니다.

제품 설명

PCM320 압력 트랜스미터는 컴팩트한 스테인 레스 스틸 구조로 디지털 처리 회로가 내장되어 센서의 밀리 볼트 신호를 표준 전압 또는 전류 신호로 변환하여 출력합니다. 제품 연결 구조와 출력 형식은 다양합니다.

PCM320 제품은 소형, 경량, 설치 및 사용이 간편, 안정된 성능 등 특징이 있습니다. 본 제품은 산업 자동화 장비에 널리 사용되며 다양하고 복잡한 환경에 적용합니다.

주의:

1. 문서를 오용하지 마십시오.
2. 본 제품 안내서에 표시된 정보는 참고용입니다. 본 문서를 제품 설치 안내서로사용하지 마십시오.
3. 설치, 작동 및 보수 유지 정보는 제품의 사용 설명서에 나와 있습니다.
4. 제품을 잘못 사용하면 위험하며 신체적 상해를 입을 수 있습니다.

성능 파라미터	
압력 범위	-100kPa…0~35kPa…60MPa
압력 레퍼런스	게이지압, 절대압, 실드 게이지압
정확도	0.5%FS (@25±5℃)
히스테리시스	0.1%FS
반복성	0.1%FS
온도 드리프트	35kPa: ±2%FS(0~60℃) 기타: ±1.5%FS(-20~85℃)
응답 시간	≤90ms (Up to 90%FS)
오버 압력	"압력 범위 선택"참조
서비스 수명	≥10×10^6 압력 사이클
작동 온도 범위	-20~85℃
매체 온도 범위	-30~105℃
보관 온도 범위	-40~125℃
EMC	Immunity : IEC 61000-6-2 Radiation: IEC 61000-6-3
절연 저항	≥100MΩ/500VDC(200MΩ/250VDC)
내 진동	싸인 곡선: 20g, 25Hz~2kHz; IEC 60068-2-6 랜덤: 7.5grms, 5Hz~1kHz; IEC 60068-2-64
내 충격	충격: 200g/1ms; IEC 60068-2-27 자유 낙하: 1m; IEC 60068-2-32
보호 등급	IP65
매체 겸용성	스테인레스 스틸 316 과 겸용되는 모든 매체
6 각	HEX24
방폭	기본적인 안전 방폭 ExiaⅡCT6 (4~20mA 적용)
무게	120～150g

출력 & 공급 전원					
코드	B1	B3	B7	B6	B6N
출력	4～20mA	0～5V	0～10V	0.5～4.5V R/M	0.5～4.5 Non R/M
공급 전원	12～36VDC	12～36VDC	12～36VDC	5VDC	5VDC

전기 커넥션 & 배선 방법

커넥터 코드	J3: 케이블 출력	J4: M12	J6: Mini 4 pin	J7: 라운드 패커드
Dimension In mm	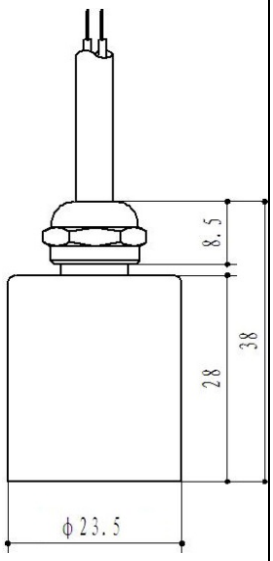	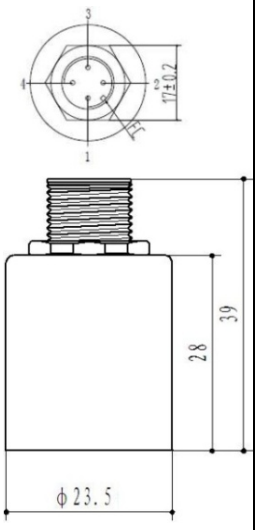	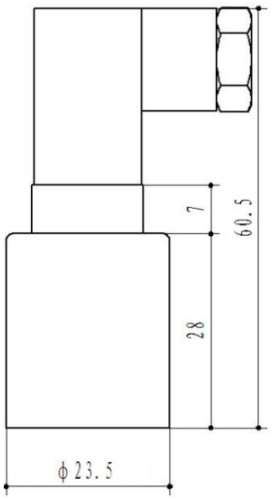	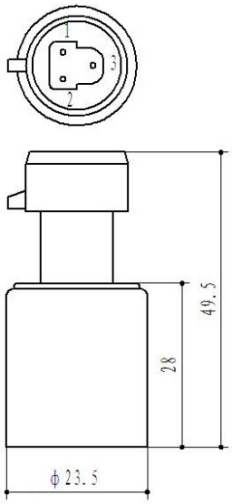
보호 등급	IP65	IP65	IP65	IP65
커넥션 코드 전류 (2 wires)	빨간색: 전원+ 녹색: 전류 출력	Pin 1: 전원+ Pin 2: 전류 출력	Pin 1: 전원+ Pin 2: 전류 출력	Pin 1: 전원+ Pin 2:전류 출력
커넥션 코드 전압 (3 wires)	빨간색: 전원+ 녹색: Ground 노란색: 전압 출력	Pin 1: 전원+ Pin 3: Ground Pin 2: 전압 출력	Pin 1: 전원+ Pin 2: Ground Pin 3: 전압 출력	Pin 1: 전원+ Pin 2: Ground Pin 3: 전압 출력

댐퍼의 사용

사용

캐비테이션, 액체 해머 및 압력 피크는 밸브의 신속한 폐쇄 또는 펌프의 시작 및 정지와 같은 에어 또는 유압 시스템에서 발생 할수 있습니다. 비교적 낮은 작동 압력에서도 입구 및 출구에서 이러한 문제가 발생하여 댐퍼를 사용 합니다.

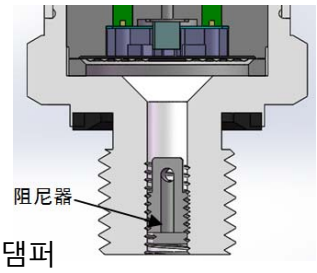

댐퍼

매체 조건

액체에 입자가 함유할 경우 노즐 막힘이 발생할 수 있습니다. 압력 트랜스미터를 수직으로 장착하면 유체의 흐름이 처음 시작시에만 발생하고 노즐 뒤쪽의 체적은 고정되어 노즐은 상대적으로 큰 구멍 (1.2mm)을 가지기 때문에 막힘의 위험을 최소화 합니다.
매체 점도는 응답 시간에 영향이 작습니다. 매체 점도가 100CST 이여도 응답 시간은 4ms 를 초과하지 않습니다.

압력 포트

나사 코드	C3: G1/4	C4: M14×1.5	C5: NPT1/4, Z1/4
치수 In mm	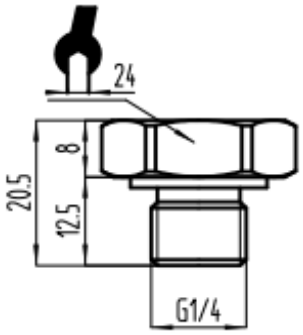	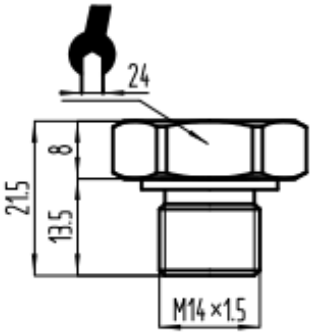	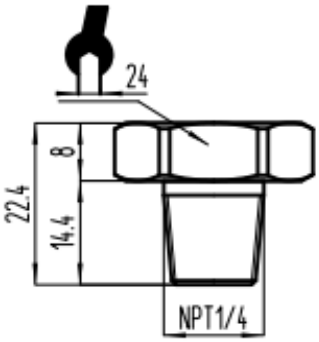
추천 토크	15~25Nm	15~25Nm	15~25Nm
나사 코드	C6: R1/4, PT1/4, ZG1/4	C8: M12×1.5-6g	C10: R1/2, PT1/2, ZG1/2
치수 In mm	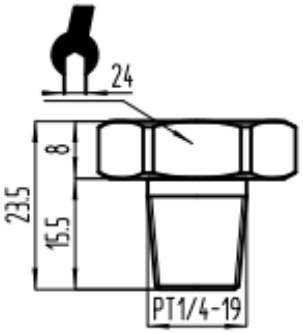	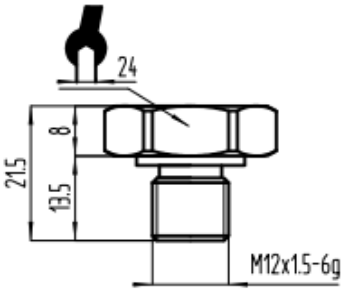	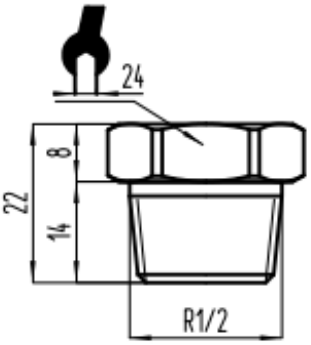
추천 토크	15~25Nm	15~25Nm	15~25Nm
나사 코드	C11: 7/16-20UNF Male	C12: 7/16-20UNF Female	C18: NPT1/8, Z1/8
치수 In mm	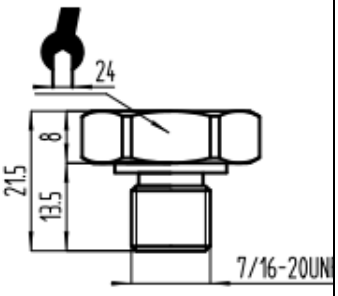	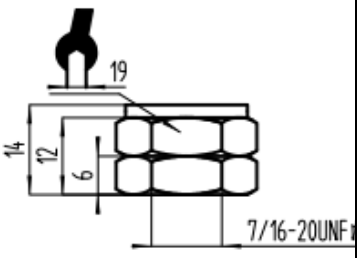	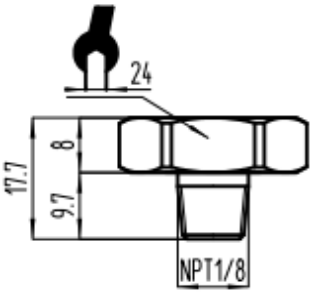
추천 토크	15~25Nm	15~25Nm	15~25Nm

참고 : 토크는 가스켓의 재질,지지 재질, 나사의 윤활 및 압력 등 다양한 요소에 따라 다릅니다

압력 범위 선택

압력 범위 선택	압력 레퍼런스	압력 범위	오버 압력	파열 압력	비고
35k	G, A	0~35kPa	200%FS	500%FS	
70k	G	0~70kPa	200%FS	500%FS	
100k	G, A	0~100kPa	150%FS	300%FS	
250k	G, A	0~250kPa	150%FS	300%FS	
400k	G, A	0~400kPa	150%FS	300%FS	
600k	G, A	0~600kPa	150%FS	300%FS	
1M	G, A, S	0~1MPa	150%FS	300%FS	
1.6M	G, S	0~1.6MPa	150%FS	300%FS	
2.5M	G, S	0~2.5MPa	150%FS	300%FS	
4M	S	0~4MPa	150%FS	300%FS	
6M	S	0~6MPa	150%FS	300%FS	
10M	S	0~10MPa	150%FS	300%FS	
16M	S	0~16MPa	150%FS	300%FS	
25M	S	0~25MPa	150%FS	300%FS	
40M	S	0~40MPa	150%FS	300%FS	
60M	S	0~60MPa	150%FS	200%FS	

참고: G 게이지압, A, 절대압, S, 실드 게이지압.

악세사리

명칭	악세사리	개요	품목 번호
M4 댐퍼		“댐퍼의 사용”참조	100030100027
Mini 4 pin 커넥터		Imported 커넥터 OMAL	100040301006
M12 커넥터		MB12FAAFF04ST	100040304001
라운드 패커드 커넥터 male		DuPont 재질	100040305002

주문 방법

PCM320 - 35k - G - B1 - C3 - J3

제품 모델

"압력 범위 선택" 참조

G : 게이지압
A : 절대압
S : 실드 게이지압

B1: 4~20mA
B3 : 0~5V
B6 : 0.5~4.5V (R/M)
B6N : 0.5~4.5V (non R/M)
B7: 0~10V

J3: 케이블 출력
J4: M12
J6: Mini 4 pin
J7: 라운드 패커드

C3: G1/4
C4: M14×1.5
C5: NPT1/4, Z1/4
C6: R1/4, PT1/4, ZG1/4
C8: M12×1.5
C10: R1/2, PT1/2, ZG1/2
C11: 7/16-20UNF Male
C12:7/16-20UNF Female
C18: NPT1/8, Z1/8

예 : PCM320-35kGB1C3J3
제품 모델: PCM320, 압력 범위: 0 ~ 35kPa, 압력 레퍼런스: 게이지 압력, 출력 신호: 4 ~ 20mA, 압력 포트: G1 / 4, 전기 연결: 케이블 출력.

주문 팁:

주문하실때 측정하는 매체와 제품 접촉 부분 재질의 겸용성을 확인하십시오.

Wotian 은 사전 통보없이 본 출판물을 변경할 권리가 있습니다. 제공된 정보는 정확하고 신뢰할 수 있습니다.

연락 정보

Nanjing Wotian Technology Co.,Ltd.
Website: www.wtsensor.com
Add: 5 Wenying Road, Binjiang Development Zone, Nanjing, 211161, China
E-mail : dr@wtsensor.com